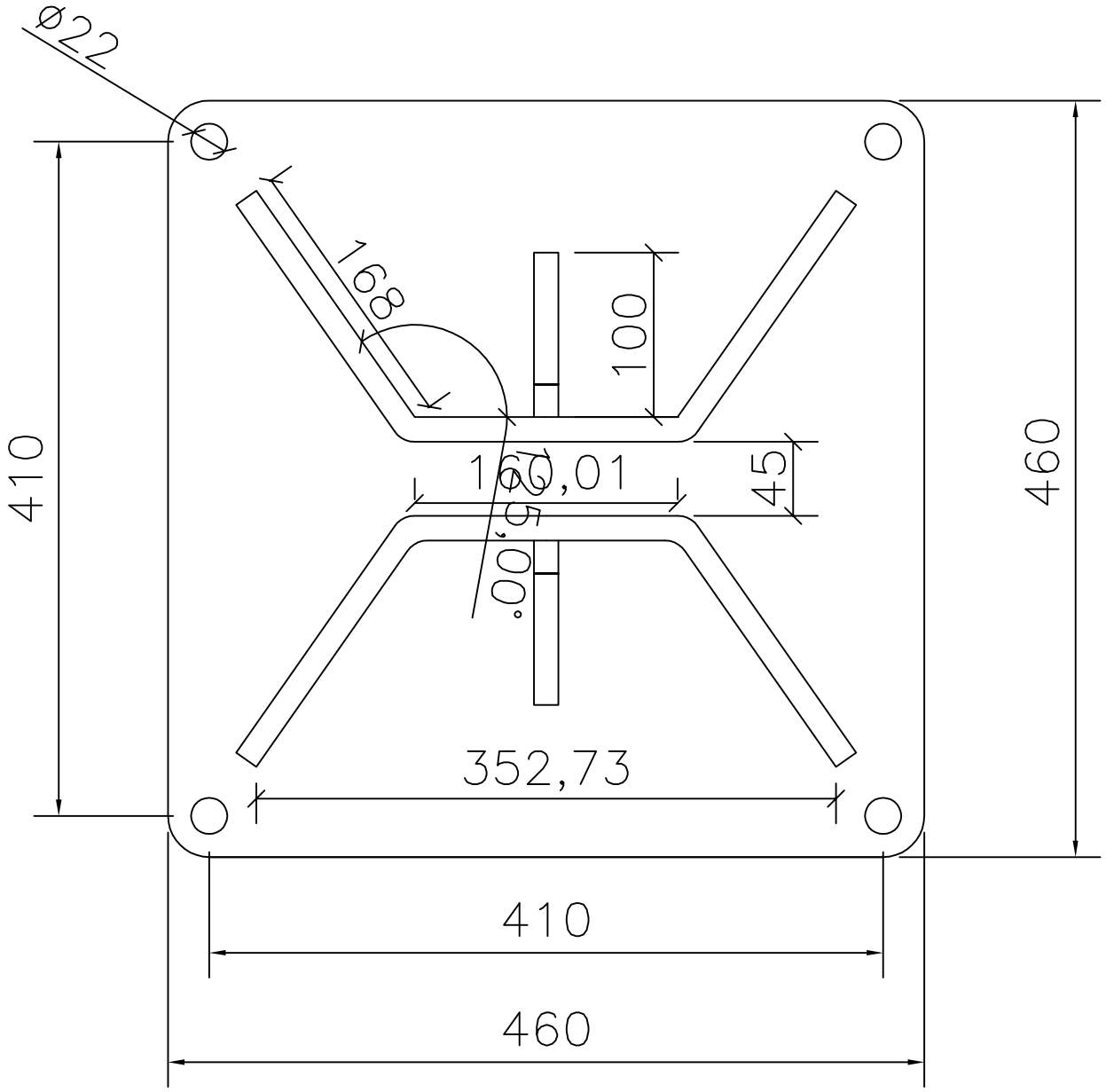
Ø22
168
100
45
160,01
45,00°
352,73
410
460
410
460